2	908	580	16	1	1/3
31	908	580	16	1	1/3
51	868	480	16	1	1/3
52	868	560	16	1	1/3
93	1950	560	16	1	2/3
94	1950	560	16	1	2/3
157	896	191	19	2	1/3
178	500	120	16	2	2/3
179	500	120	16	2	2/3
187	810	120	16	2	1/3
202	500	70	16	2	2/3
207	1556	446	19	2	2/3
243	595	210	80	1	3/3
244	595	210	80	1	3/3
252	990	80	19	1	2/3
268	621	80	19	1	2/3
269	621	80	19	1	2/3
283	896	404	2,5	1	1/3
284	1573	896	2,5	1	2/3
312	840	505	2,5	2	1/3
Y2	862			1	1/3
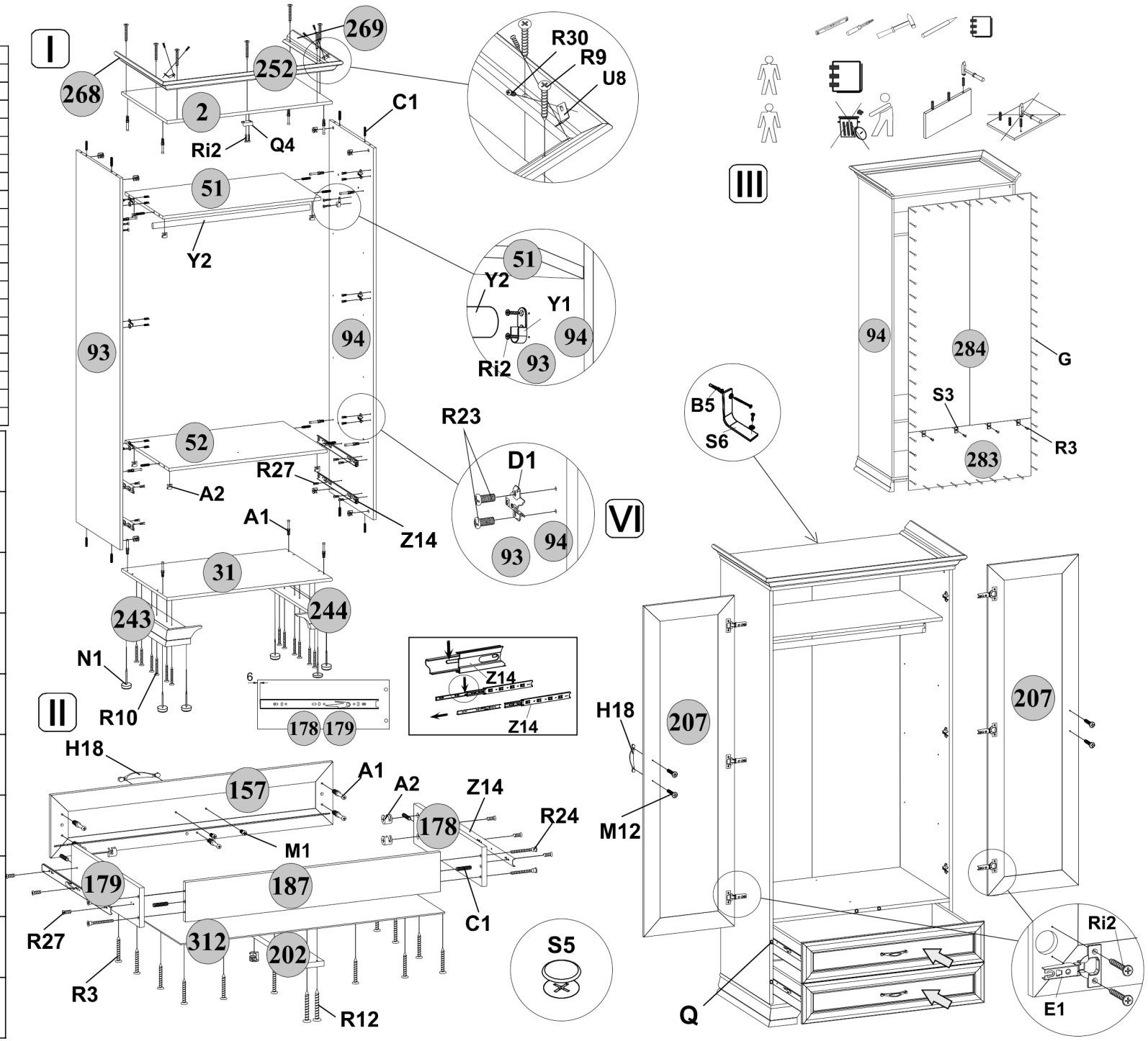
A1 26	A2 26	C1 8x35 26
G 1,5x26 70	Q 6	S5 16
I 1	R24 7x50 8	N1 6
E1 6	D1 6	R23 6,3x13 12
R27 5,0x13 24	Z14 500 2	S3 4
Q4 1	U8 120 2	Y1 2
M1 M4x12 4	M12 M4x25 4	H18 4
R30 2,9x9,5 4	R3 3x20 28	Ri2 3,5x16 18
R9 4x25 7	R10 4x30 12	R12 4x40 4
B5 10x50 1	S6 1